Medlemstidning för
VIGGENKLUBBEN

NR 5 2007

ViggenBladet

Sommarträff 2006 vid Lilla Kastet. Foto Red.

Fulingar

Vindskydd

Sommarträff & Målareskader

Andra träffar

Seglingstips

Deckartips

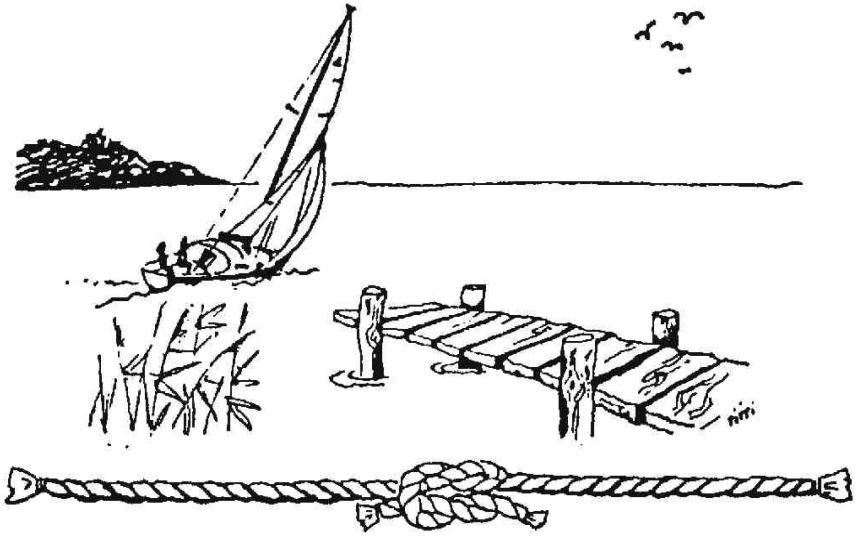

FRÅN BRYGGAN

Hej alla

Äntligen! Hägg och syren är avklarade och nu nalkas sommaren. Som vanligt så har det varit kris att få ihop ett tillräckligt antal sidor till detta nummer som måste vara lika tjockt som medlemsmatrikeln. Men när du nu har dem i din hand så se till att få med dem i båten.

Själv tänker jag även stuva ned Skärgårdsstiftelsens årsbok, Blommande skärgård, så att jag kan botanisera bland sommarens öar. Har jag tur så kanhända att det dyker upp någon fråga med anknytning till boken på sommarträffens tipspromenad. Det förutsätter att jag hinner med att läsa boken innan dess.

K-G i Potentilla

SKEPP O'HOJ!

I begynnelsen var ordet. Därmed menas här att tidigare generationer av viggenseglare var flitiga(re?) skribenter som troget skickade in bidrag till klubbtidningen; berättelser om båtlivet till lands och till sjöss, fiffiga lösningar som gör sagda båtliv lättare och kanske blev till Tekniska Tips. Mycket av detta gjordes utan tillgång till varken ordbehandlare eller digitalkameror, men text och bilder kom i alla fall. Idag borde det vara en barnlek för de flesta.

Nu blev det att rafistulera i arkivet igen, efterlysningen av nytt material till ett välmatat sommarnummer förklingade ohörd. Och därför är mycket av innehållet repriser!

Alf

Sommarträffen 2007

Lilla Kastet, 29 juni – 1 juli

Vi träffas under helgen som infaller i månadsskiftet juni-juli och från fredagseftermiddagen den 29 juni kommer klubbens ”välkomstkommitté” att finnas på plats.

Vi fortsätter att samlas på samma ställe som de senaste åren, nämligen Lilla Kastet på Ingmarsö. Lilla Kastet ligger på Ingmarsös östra del Kolgårdsön och Trälhavets BK har sin uthamn där. De aktuella koordinaterna du behöver för att ta dig dit är: N 59°28’52 / O 18°47’32.

Ett besök på TBKs hemsida – http://www.tralhavets-bk.a.se/ingmarso.htm – rekommenderas, där får man ytterligare tips om inseglingen, med ensmärken och allt.

Man kommer när man vill under fredag eller lördag.

Viggensherry lördag kl 15.

Tipspromenad blir det också och grillning på berget, goda historier, kanske allsång eller vad man nu kan hitta på.

Seglingstips delas ut vid grillningen och om vädret är lämpligt kanske det blir tillfälle för praktik.

Prylmarknad – båtprylar som inte används kan komma någon annan till dels, och kan inbringa en slant eller en lämpligare pryl i utbyte. Ta med nå't!

Välkomna alla!

Styrelsen

Om du har frågor, kontakta Lennart Larsson, Ingvar Lindén eller K-G Sabel. Adresser och tel.nummer hittar du på sid 19.

Dags för definitiv anmälan till Mälareskadern 2007

(se också ViggenBladet nr. 3 och 4)

Samling blir på kvällen den 8 Juli för att kunna starta Måndag den 9 Juli och avsluta Söndag den 15 Juli.

Fram tills nu har vi fått deltagare som tänker komma via Södertälje kanal. Beroende på ifrån varifrån de flesta kommer väljer vi att starta från:

- Björkö N59 19,9 E17 32,4 Tid cirka 6 t. från Hammarbyslussen och 2,5 t. från Södertäljeslussen.

- eller från Slandökalv N59 17,1 E17 32,0 Tid cirka 6 t. från Hammarby och 1,5 t. från Södertälje.

Kan tyckas vara orättvist mot de som kommer från Stockholm, men i Södertälje planerar man att helt stänga av slussen den 8 och 9 Juli för att arbeta med byte av slussportar.

Så de som kommer därifrån måste antagligen slussa in redan den 7 Juli.

Om någon tycker att tidpunkterna för start och avslutning passar dåligt är hon/han välkommen att ansluta senare och avsluta tidigare. Under eskadern kommer vi att kunna nås via mobiltelefon.

Sista datum för att anmäla sig så att vi kan etablera kontakt och ge information är **Torsdagen den 21 Juni.**

Välkomna med era definitiva anmälningar till:

Lennart tfn. 021-35 64 88
(tidvis telefonsvarare)
Säkrast, e-post
lennartlarsson@vasteras2.net

Seglings-orientering

Lördag 21 juli blir det premiär för en ny kul tävlingsform i Viggenklubben – Seglingsorientering. Öppen för viggar och "storviggar" och den som inte är medlem ännu kan bli det på plats.

Tävlingen går i Ägnö-Härsö-Gränö-arkipelagen mellan Ingarö & Tyresö, med tillgång till minst tre bra naturhamnar som kan användas som start/mål/samkväms- & övernattningsplats (Napoleonviken, Tvättfatet & Härsö). Vilken vi väljer avgörs när vi vet vilka som kommer att ställa upp – och varifrån ni kommer.

Det betyder att föranmälan behövs och du kan anmäla dig till Kjell via hemsidan eller på telefon 0736-97 90 90.

Lite finslipning återstår ännu men grundidén och reglerna presenterades utförligt i VB nr 4. Vi lovar att ha allt klart när det är dags för start, inklusive lämpliga priser till de framgångsrika!

Närmare detaljer kommer naturligtvis att finnas på hemsidan. Håll koll!

Styrelsen

Höstträff...

... blir den 1-2 september med samling i Träskö-Storöfladen mot informationstavlan. Preliminär tid för samling kl 16.

Deltagarna tar med sig egen skaffning, förslagsvis något som passar för årstiden. Kräftor och eller surströmming med tillbehör. Blir det inomhus så kanske det blir svårt för båda alternativen att samsas. Det senare vet vi inget om ännu.

Ta en titt på vår hemsida emellanåt, den aktuellaste informationen kommer att läggas ut där.

Styrelsen

Om sjötermer

Tittade häromdagen på TV:s båtprogram 'Ombord' och fick då några tankar.

Det talades där bland annat om vikten av att tala samma språk ombord; det vill säga använda de termer som vuxit fram under århundraden av sjöfart.

Man kan tycka att det inte spelar så stor roll om man säger höger, vänster, fram och bak eller styrbord, babord, förut och akterut. Det är dock en väsentlig skillnad, i det att höger/vänster och bak/fram ofta, men inte alltid är relaterade till talaren, medan styrbord/babord etc. alltid är relaterade till båten.

Ett exempel. Någon är nere i ruffen och letar efter något, vänd mot rorsman. 'Ligger det till höger eller vänster?' 'Ligger det längre bakåt?' 'Nej det ligger där framme!' Plats för långa missförstånd, särskilt som rorsman inte alltid kan se den som är i ruffen, t. ex. i starkt motljus.

Bäring och riktning är två andra begrepp som bör hållas noga isär.

Bäring är riktningen från observatören till ett föremål uttryckt i grader relativt norr.

Riktningen uttrycks relativt båten. Exempel: 10º om styrbord, tvärs babord.

Om jag seglar på ostlig kurs och har en annan båt rakt söder om min ligger den i bäring 180º eller riktning tvärs styrbord alternativt styrbord 90º.

Exemplen kan göras flera med namn på rigg- och båtdetaljer, segel m.m.

Det kan, som sades i programmet vara bra att gå igenom terminologin med besättningen före segling. Det kan spara mycket tid och förenkla livet ombord.

Jan-Olof i Yvanna

(Tidigare infört i VB 6-7 2001)

Gävle
Åke Hjort
Fältspatvägen 24 C, 806 31 Gävle
026-188719

Kalmar
Börje Gullberg
Esplanaden 19 B, 593 31 Västervik
0490-153 51 (även fax)

Mälaren
Lars-Gunnar Jansson
Katrinelundsvägen 4 B, 1 tr
722 19 Västerås
021-12 13 88

Siljan
Kent Henriksén
Kvarnholsvägen 39, 792 37 Mora
0250-167 19

S:t Anna
Owe Svensson
Tunngatan 27, 587 39 Linköping
013 - 15 13 31

Vänern
Vakant – ombud sökes

Västkusten
Ulla Godin
Platåvägen 10, 428 35 Kållered
031-795 46 74

Vättern
Göran & Amanda Brengdahl
Enbacken 70, 590 31 Borensberg
0141-404 07

Öresund
Erik Palsund
Rabygatan 70 D, 216 13 Limhamn
040 - 16 09 73

Du har väl hört av dig till Ulla angående HELG/DAGTRÄFFEN i Göteborgs södra skärgård?

Förslag:

Viken Stora Lyngskär, ost Donsö, alternativt Vrångö gästhamn. Ring mig om Du är intresserad så ringer jag runt sedan. Pejlar intresset på detta sätt.

Ulla Godin
Tel 031-795 46 74
dag och kväll

NYA MEDLEMMAR

0 Ingela Andersson
KARLSKOGA

256 Göran Beskow
LÄCKEBY

Hjärtligt välkomna till Viggenklubben!

Najning av vindskydd

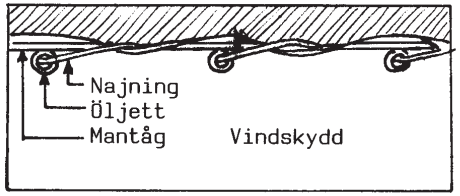

Fig 1

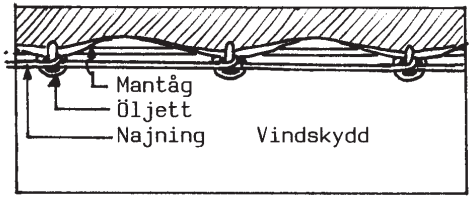

Fig 2

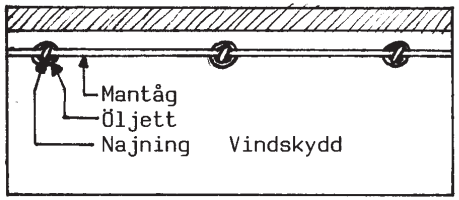

Fig 3

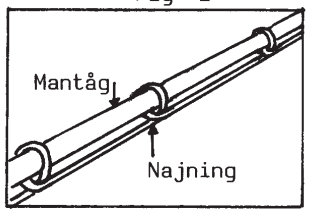

Fig 4

Att naja fast vindskydden vid mantågen kan ske på flera sätt. Det vanliga är det, som visas på Fig 1. Najlinan viras i en lång spiral genom öljetterna och översta linan i mantåget. Förfarandet är enkelt, men mellan öljetterna kommer vindskyddet att tvingas ner mot mantågslinan. Denna najning ser föga sjömansmässig ut, mindre ju längre från överkanten av vindskyddet öljettraden är placerad.

Ett i alla avseenden stramare förfarande visas på Fig 2. Här går najningslinan på insidan av vindskyddet, ut genom öljetten under mantåget, över vindskyddskanten och krokar under mantågslinan om sig själv, innan den går vidare till nästa öljett. Även vid detta förfarande dras överkanten av vindskyddet ner, nu vid varje öljett.

Vid den tredje varianten, Fig 3, löper najningslinan på utsidan av vindskyddet. Den går in genom öljetten, om mantågslinan, ut igen genom öljetten och - helst - under ingående part av najningslinan, innan den går vidare till nästa öljett. Överkanten av vindskyddet påverkas ej och det hela ser mycket snyggt ut. Är najningslinan dessutom av samma färg som vindskyddet blir najningen praktiskt taget osynlig.

Kjell Nylén

Fig 1 - 3 är ritade inifrån sittbrunnen.

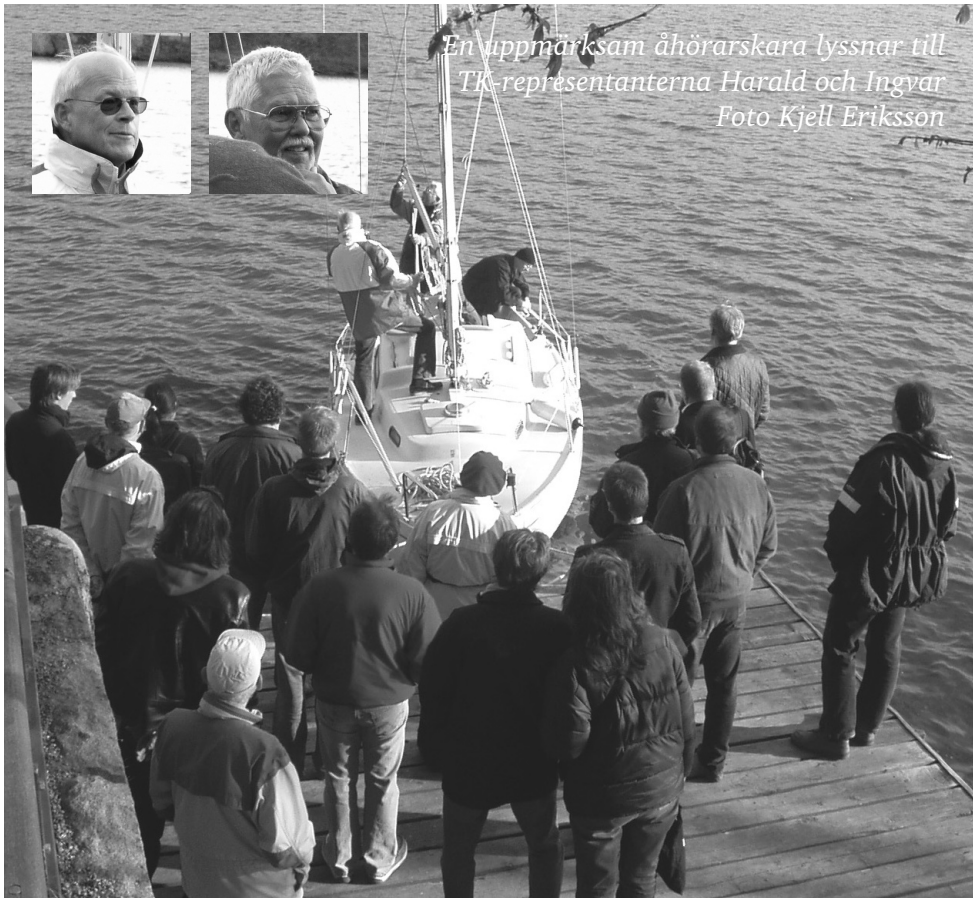

En uppmärksam åhörarskara lyssnar till TK-representanterna Harald och Ingvar Foto Kjell Eriksson

Riggträffen 8 maj

Solen glimmade blank och trind mot en klarblå himmel denna något blåsiga men sköna majafton, när vi, ett drygt tjugotal intresserade, samlades vid bryggan nedanför Mårten Triewalds malmgård i Mariebergsparken på Kungsholmen.

Förutom Sjöscoutkåren S:t Görans välvilligt tillhandahållna Albin-Viggen fanns där Tekniska Kommitténs Harald Akselsson, assisterad av Ingvar Lindén, på plats för att ge oss en genomgång av hur man gör en god grundinställning av riggen på sin Viggenbåt.

Vi fick också en grundlig lektion bl.a. i hur man förbereder sig inför av- & påmastning, samt hur man enklast och säkrast genomför desamma.

Andra ämnen som gicks igenom var bl.a. kontroll och skötsel av rigg och mast i samband med vinterförvaring och vårrustning, vett och etikett vid mastkranen, hur man mäter vant- & stagspänning m.m.

Efter någon timmes praktisk demonstration av Viggen-riggning förflyttade vi oss inomhus, in i den gamla pittoreska malmgården för att där inmundiga kaffe och smörgåsar.

Staffan Söderhäll, som stod för inomhusdelen av arrangemanget, passade där på att ge oss en liten genomgång av både sjöscoutkårens och själva fastighetens historia.

Efter ytterligare någon timmes informellt rigg-, klubb-, och allmänt båtsnack deltagarna emellan skiljdes vi åt och gick var och en till sitt, förhoppningsvis alla med förbättrade kunskaper i kvällens ämne.

Roligt var också att några nya Viggen-ägare hade hittat till oss denna kväll.

/Kjell Eriksson

Varning: Påtagligt ökad risk för "liggedagar" i sommar!

För några år sedan fanns i VB en stående spalt benämnd Skeppsbiblioteket där vi presenterde aktuella böcker, främst med båtanknytning. Som numera båtlös blir det inte så mycket läsande av den sortens litteratur, däremot en hel del annat och inte minst förströelselitteratur som deckare.

För dig som också gillar sådana men inte riktigt vet vad som ska packas med i båten kommer här ett gäng att välja bland och vi tar väl damerna först:

Camilla Läckberg: Isprinsessan, Predikanten, Stenhuggaren, Olycksfågeln, Tyskungen.

Karin Wahlberg: Sista jouren , Hon som tittade in, Ett fruset liv, Flickan med majblommorna, Blocket

Karin Alvtegen: Saknad

Mari Jungstedt: Den du inte ser, I denna stilla natt, Den inre kretsen

Gretelise Holm: Paranoia, Ö-morden, Krigsbarn.

Jens Lapidus: Snabba cash

Arnaldur Indriðason: Glasbruket, Kvinna i grönt, Änglarösten, Mannen i sjön.

Börge Hellström och Anders Roslund: Odjuret, Box 21.

Stieg Larsson: Män som hatar kvinnor, Flickan som lekte med elden, Luftslottet som sprängdes.

Merparten av de böckerjag tagit med i listan finns vid det här laget i pocketutgåva och då får du lätt plats för ett par till...

Flertalet av böckerna bör läsas i den ordning de räknats upp eftersom huvudpersonernas liv rullar vidare.

Urvalet är helt subjektivt och inte på något sätt rangordnat, men jag lovar att bland de här finns det s.k. sidvändare som skulle kunna fresta – åtminstone mig – till ett par liggedagar extra bara för att få veta hur det ska sluta. Men det kan ju bli sådana p.g.a för lite vind, för mycket vind eller rentav regn också.

Red.

SEGLINGSTIPS FÖR NYBÖRJARE

Av Lars Ulne

Artikeln har varit införd i ViggenBladet under 1984, redigerats och illustrerats av Åke Thorsén och Jan-Olof Björk ***2001 och senast varit införd i VB under 2004.***

Inledningsvis lite uppreppning om riggning, men repetition är all kunskaps moder har någon sagt. Se'n kommer det roliga – att segla. Och när du har lärt dig det är det bara att tjoa när du ser en annan båt: Nu tar vi dom, nu tar vi dom!

MASTTRIM

Viggens mast står bra i längsled om den står rakt upp eller ännu hellre svagt framåtlutad, cirka en mastbredd, och med en liten krumning framåt i mittenpartiet på omkring 3-5 cm. Masten står rakt i sidled när storsegelfallets ände får lika stort avstånd från styrbordssidan som till babordssidan. Hänger man en vikt i falländen blir mätningen riktigt bra.

Fortsätt sedan med att skruva ihop förstagets vantskruv helt och slacka på akterstagets. Det ger masten den önskade framåtlutningen. Gå i land och titta från sidan så syns det bra.

Sedan sätter man an toppvanten ganska hårt, till ca 15% av wirens hållfasthet. Masttoppen ska härvid inte röra sig i sidled. Den enklaste metoden att mäta hur hårt vanten är spända är att, medan vanten fortfarande är löst ansatta, tejpa fast övre änden av en två meter lång tumstock i vantet och så placerad att den nedre delen överlappar överdelen på vantets nedre klämhylsa med 3 mm. Spänn sedan toppvanten med lika många varv på varje sida. Ett eller två varv i taget till dess tumstocksänden precis når ovanför klämhylsan.

Sätt sedan an akterstaget så att förstaget spänns till 15% av brottlast. Använd även här tumstocksmetoden. Observera att man sätter tumstocken på förstaget, men spänner bara på akterstaget.

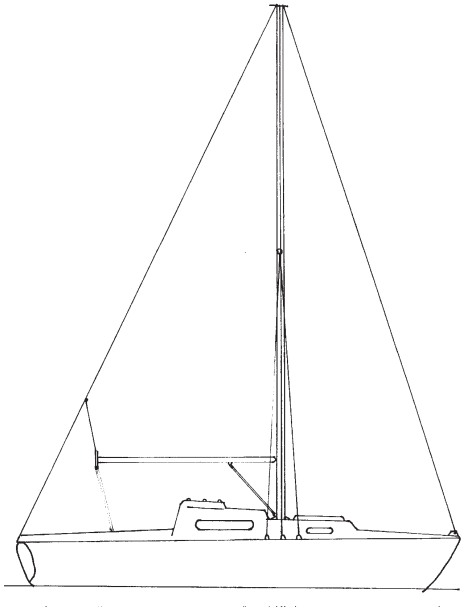

BILD 1

Därefter spänner man de främre undervanten så, att masten blir svagt krum; med buken framåt, ett par-tre centimeter från lodlinjen brukar vara lagom. Du kan enkelt kolla krumningen genom att sträcka på storsegelfallet från masttopp till mastfot. I höjd med spridarna ska då mellanrummet synas. Sätt slutligen an de båda aktre undervanten, men spänn dem ganska löst (något mer än handkraft), så att masten kan krumma sig ytterligare vid hård vind men ändå inte vibrerar alltför mycket i längsled när man skakar den. Då står storseglet bättre. Kontrollera nu genom att kika längs likrännan att masten är rak i sidled. När alla justeringar är klara vid bryggan åker du ut och gör en slutlig kontroll av riggen under verklig segling. Sätt nu segel och gå på kryss i lagom vind så att båten kränger i cirka 20 grader. Lägg dig på däck och kika längs likrännan om masten fortfarande står rak. Lutar masttoppen mot lä är toppvanten för löst satta. Ta ett par varv på vantskruvarna, lika många på vardera sidan och titta igen längs maströnnan. Du måste göra ett slag innan du kan justera de motstående vantskruvarna. Det är viktigt att masttoppen inte kröker sig mot lä under kryss. För om detta sker, kommer även förstaget och förseglets position att ändras, vilket ger båten mycket dåliga seglingsegenskaper, speciellt vid kryss. Toppvantens sträckning måste därför kontrolleras ganska ofta under sommaren. Ett vanligt nybörjarfel är att vara för försiktig vid ansättning av toppvant, förstag och akterstag. Man tror kanske att en svagt spänd wire minskar belastningen på infästningarna i däck, men det är faktiskt tvärt om! Den chockstöt som uppstår, när man gör ett slag på kryss, får vant, spridare och alla infästningar på däck att under bråkdelar av en sekund erhålla maximal spänning. Varje gång man gör ett slag, kommer riggen att rycka till med en kraft på flera ton, vilket i sin tur förorsakar materialutmattning och förkortad livslängd.

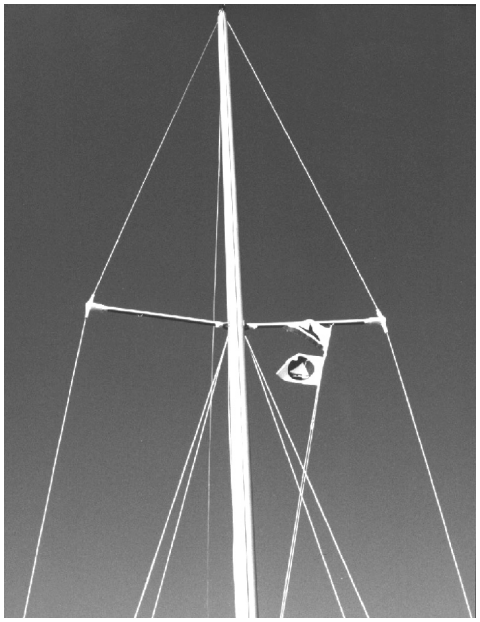

BILD 2

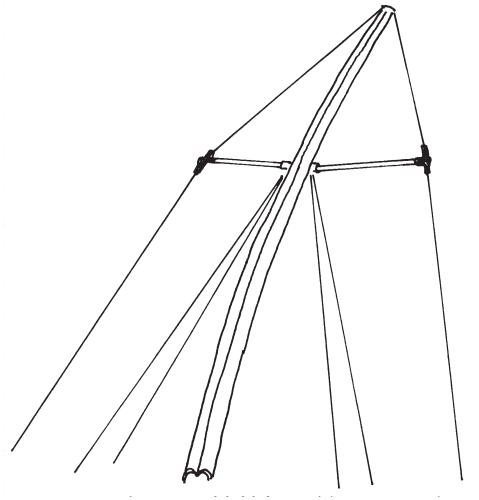

BILD 3

STORSEGLET

Ulltrådar för bra »släpp»

På kryss skotar de flesta sitt storsegel för hårt. Ett storsegel ska ha »släpp» på samma sätt som en flygplansvinge eller en båtakter. Vem har inte känt skillnaden att ro en jolle med respektive utan passagerare i aktern? Ett för hårt skotat storsegel är en broms som dessutom kränger båten i onödan. Den som vill sluta att bromsa sig fram på kryss kan fästa en ulltråd, 10-15 cm lång, i var och en av de mellersta lattfickornas akterkant. Så länge dessa ulltrådar eller tell-tales, blåser bakåt har du inte skotat för hårt. Sugs de in bakom storseglets läsida, har du dåligt »släpp». Hellre då att storseglet får slå in och ge lite bukter framme vid masten, än att du har dåligt »släpp». För bästa drag i storseglet måste du trimma in storskotpunkten, bukstorlek och bukens läge.

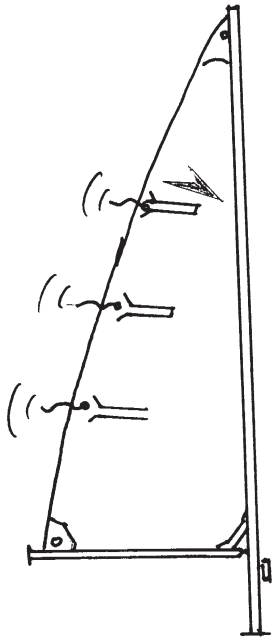

BILD 4

Buken mitt i seglet – enkelt att åstadkomma, enkelt att kolla

BILD 5

Nu är det dags att placera storseglets buk på rätt ställe. Rätt placering är just framför mittlinjen i seglet. Enklast ser du detta genom att kika från en punkt precis mitt på bommen (sätt gärna en tapebit där) och upp mot fallhornet högst upp på masten. Genom att kika på detta sätt, ser man av krökningen på seglets sömmar tydligt var buken ligger.

En del båtar kan ha eller flera band sydda tvärs över seglet för att besättningen lättare ska kunna se var buken är. Ligger buken bakom mittlinjen (det bromsar och kränger) sträcker man på storseglet med storfallet och med hjälp av vinschen, tills buken flyttas framåt en bit.

Om det inte går att sträcka storsegelfallet mer, kan man i stället sträcka på cunningham, vilken spänner storseglets mastlik nedåt. En stor buk, som ligger för långt bak, ger en kraftresultant som inte driver båten framåt. Den orsakar bara onödig krängning och gör båten lovgirig. Detta är typiskt för gamla och utblåsta storsegel.

Ett bra storsegel skall ha en välformad segelprofil med buken placerad strax för om mitten, vilket orsakar en stor framåtdrivande kraft. Ligger buken däremot för långt fram, blir luftströmmarna i stället turbulenta, seglet får virvelvindar och drar dåligt. Åtgärden är att släcka litet på storfallet tills buken ligger mitt i seglet.

Stor buk i lätt vind
- liten buk i hård vind

Buken ska vara stor i lätt vind för att ge stor dragkraft. Stor buk får man genom att släcka på storsegelfall och bomlik. l hård vind ska buken vara liten för att minska den krängande delen av vindkraften.

Liten buk får man genom att sträcka på storsegelfallet (det finns vinsch) och på bomliket. Moderna storsegel har ett planingsrev i akterliket som man kan börja dra i vid 4-5 m/s. Obs! Hela tiden ska ulltrådarna peka akterut och buken ligga omedelbart framför seglets mittlinje.

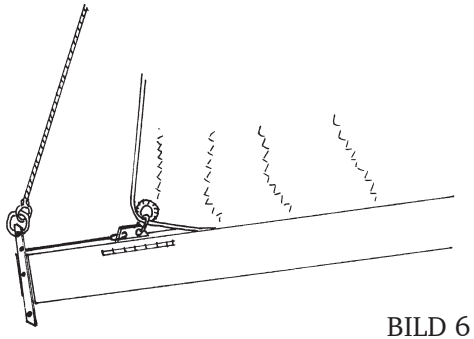

BILD 6

Det är lättast att trimma in seglet om man först sträcker bomliket och därefter storfallet. De moderna storseglen har ett Cunningham-hål med sträckare, som används i stället för fallet, när buken ska trimmas in. Vad som ovan sagts gäller segling på kryss.

Bommen mot mitten i lätt vind
- bommen mot lä i hård vind

Det gäller att skota storseglet rätt. I lätt vind ska bommen skotas så att storskotets infästning på skotskenan är in mot mitten av båten. Skota så långt det går utan att ulltrådarna sugs in i lä bakom storseglet.

När vinden ökar, måste bommen undan för undan skotas om, så att den kommer allt mer ned mot lä. Detta kan ordnas genom att skotpunkten flyttas mot lä eller att kicken sätts an innan man lättar litet på skotet. Har du kvar skotpunkten i mitten av båten i hård vind, börjar båten att kränga och driva mot lä. Därför är det viktigt att påminna om att seglens uppgift inte är att fånga upp vinden, utan endast ändra på vindriktningen.

Det går inte att öka farten genom att falla mot lä ifall man inte samtidigt

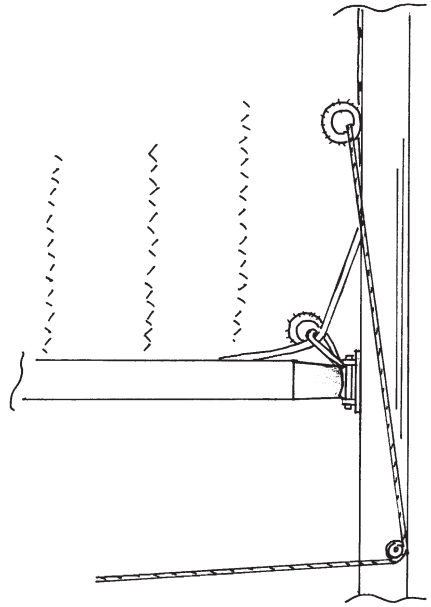

BILD 7

lättar på storskotet.

Sammanfattningsvis är det fyra enkla och viktiga saker att tänka på när man trimmar sitt storsegel på kryss, nämligen att få:

- »vindsläpp» i storseglet. Kolla dina ulltrådar eller tell-tales
- buken mitt i seglet. Kolla mittlinjen i storseglet.
- rätt storlek på buken. Stor buk i svag vind - liten buk i hård vind.
- rätt skotning. Skotvagnen i mitten av skotskenan vid svag vind och i lä vid hård vind.

FÖRSEGLET

Förseglet ska, liksom storseglet, ha bukens läge i mitten. Lägg dig på däck och kika från underlikets mitt upp till fallhornet. Titta på sömmarna. Buken ska vara stor i lätt vind och liten i hård vind. Storleken regleras med fockfall och skotlinan. Skotlinan ska tas hem så hårt att förseglet inte orsakar spegelvind i storseglet, som då syns som fladder framme vid masten.

Stor buk erhålls när fockfallet är löst ansatt och liten buk när fockfallet är hårt ansatt. Det finns vinsch på Viggen! Ett grundtips vid segelstart är att först sträcka på fockfallet så hårt att förseglet får synliga längsgående skrynklor, sen släcker man på fockfallet något, tills skrynklorna precis försvinner.

Ge storseglet en flygande start

Alla vet fördelen med flygande start. Focken ska ge storseglet en flygande start, d.v.s öka vindhastigheten på storseglets läsida. Det är läsidan som drar båten framåt. Man ska alltså skota förseglet så, att mellanrummet mellan fockens akterlik och storseglet är jämnstort hela vägen upp till masttopp (så gott det nu går). Därför gäller det att placera skotblocket för focken på rätt ställe.

Rätt grundläge är att placera skotblocket längs en syftlinje från skotblocket och genom skothornet på focken och som slutar strax ovanför förlikets mittpunkt. Markera detta läge bredvid skotskenan med en tapebit och flytta sedan blocket litet framåt i lätt vind och litet bakåt i hård vind. Du måste pröva dig fram själv. Ett annat bra nybörjartips är att segla närmare och närmare vindögat, samtidigt som du iakttar hur focken säckar ihop. Sker detta i toppdelen skall du flytta skotblocket framåt. Säckar seglet i underdelen skall du flytta skotblocket bakåt. Bästa position är när förseglet säckar ihop upptill och nedtill samtidigt.

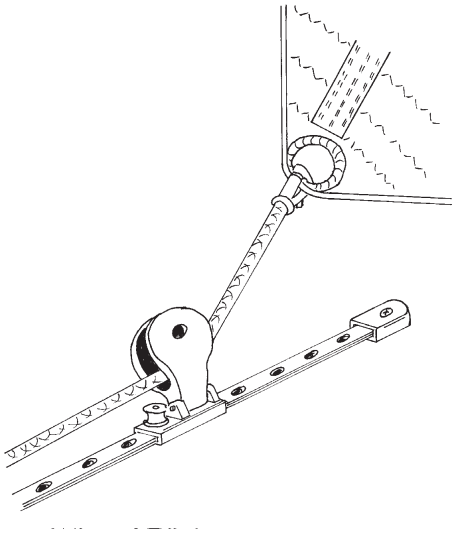

BILD 8

Ulltråd skvallrar

Sedan återstår det bara att ta rätt höjd mot vinden. En bra metod är att ta en 30 cm lång ulltråd på en grov nål och köra den rakt genom förseglet samt slå en knut på var sida om seglet så att du får en nära 15 cm lång skvallertråd på var sida. Denna tråd ska sitta cirka 2 m över däck och 15-20 cm från förliket. När du seglar för högt i vind (typiskt nybörjarfel) fladdrar tråden på förseglets vindsida och håller du för lågt, fladdrar tråden på förseglets läsida.

Skota inte för hårt

Stirra inte på dessa trådar, utan försök att se seglen som en enhet som ska ändra vindriktningen utan att störa vindflödet. Alltså, inget fladder i segel eller ulltrådar. Nästan alla seglare skotar för hårt; släpp några centimeter på skoten och fall av ett par grader och njut av seglingens nöje.

Segla upprätt på kryss

Om vinden ökar under segling på kryss, börjar Viggen att kränga och kännas tung på rodret. All kraft som då läggs i rorkulten är en bromskraft. Då Viggen kränger börjar den också att driva på tvären. Därför ska krängningen hävas. Viggen ska kryssa så upprätt som möjligt. Det går till enligt följande, åtgärd för åtgärd, tills hon seglar lätt, fort och välbalanserat - resultaten känns i rodret:

- Släpp något på storskotet, bommen faller ut någon decimeter åt lä.
- Plana ut storseglet d.v.s sträck på bomlik och mastlik (storsegelfall och cunningham).
- Plana ut focken, d.v.s sträck på fockfallet och flytta skotblocket en bit akterut.
- Flytta storseglets skotpunkt. Flytta skotvagnen ner i lä.
- Reva storen.
- Flytta fockens skotblock ännu längre akterut.
- Reva ännu mer av storen.
- Byt till mindre fock.

Hjälper inte allt detta, är det kanske dags att söka nödhamn.

Slör med fock (genua)

Seglen ska inte bromsa upp vinden; de ska bara ändra vindriktningen, för det är läsidan av seglen som drar båten framåt. Det gäller alltså att få upp vindhastigheten på seglens läsida. Det gör man enligt följande tre punkter:

1. Seglen ska ha stor buk:

-Släck litet på fockfallet och storsegelfallet.

-Släck på bomliket tills storseglets buk ligger mitt i seglet (Titta från bommens mitt uppåt på sömmarna).

2. Seglen ska fånga upp vinden hela vägen från fallhorn till halshorn:

-Skotblocket till focken flyttas framåt (Annars spills vinden ut vid fockens topp).

-Kicken sätts an så, att bommen hålls ner (Annars spills vinden ut vid storseglets topp). Man bör i hård vind flytta storskotets skotpunkt mot lä.

3. Seglen ska skotas så löst som möjligt för att ge bästa drag:

-Släck skoten tills det börjar slå in en aning i förliket

-Ta sedan hem några centimeter på skoten

Slutligen gäller det för rorsman att hålla rak kurs och se till att båten inte kränger.

ATT SEGLA I UNDANVIND

Undanvind är som bekant att segla läns, slör och halvvind. Alla vet vi hur lätt det är. Det är bara att sätta segel och låta vinden dra iväg med båten. Här följer några rader för dem som vill få lite bättre fart på sina Viggar i undanvind. Det finns två olika vindstyrkor man måste ta hänsyn till, dels vind under 6-7 m/sek, dels vind över 6-7 m/sek.

Vind under 6-7 m/sek.

Flytta fockens skotpunkt framåt, ta hem på kicken

I vindar under 6-7 m/sek är det viktigaste att rorsman försöker segla där det finns mest vind. Segeltrimningen kommer i andra hand. Bästa nybörjartipset är att flyttar fockens skotblock framåt och ta hem lite på kicken. Genom att vidta dessa två enkla åtgärder, behåller man vinden i toppen på seglen och båten får för ökad drivkraft.

Slacka bomlik, stor- och fockfall

Ett vanligt fel är att ha bomlik, storsegelfall och fockfall för hårt sträckta. Seglen får då för liten buk och dragkraften blir svag. Slutligen brukar de flesta skota för hårt så att seglen överstegras och bromsar vinden. När man tror att man skotat rätt kan man ofta släppa ut bommen ett par decimeter och sen ge ett par decimeter på fockens skotlina och på så vis få lite högre fart.

Propellern ur vattnet, besättningen förut

Många seglar med en motor som släpar i vattnet och förvarar tunga saker i sittbrunnsbänkarna. Batteri, bensintank, bensindunk, blyplätt tillsammans med tre besättningsmän i sittbrunnen gör att akterspegeln och motorn bromsar båten. Har själv prövat vad ett propellerhus gör i 3-4 m/sek och fann att min fart, på 3,5 knop sjönk till 3 knop när jag stoppade propellern i vattnet. Det går alltså att öka farten med upp till 20% genom att få propellern ur vattnet och flytta besättningen en bit föröver så att akterspegeln inte sjunker ner i vattnet. Kappseglare placerar sina gästar på fördäck i lätt vind för att få »släpp» i aktern.

Vind över 6-7 m/sek
Segla båten upprätt

I vind över 6-7 m/sek når Viggen sin teoretiska maxfart, som till största delen beror på vattenlinjens längd. Konstruktören, Per Brohäll, har gjort Viggen sådan, att hon seglar bäst och fortast vid liten krängning. Därför är segling i hård vind ofta en fråga om hur mycket vind man ska spilla ur seglen för att kunna hålla båten upprätt. I hård slör eller halv vind märker man nackdelen med att skota för hårt. Då blir Viggen tung på rodret, lovgirig och mycket svår att hålla på kurs. Motmedlet är att spilla vind, d.v.s släppa efter i skotlinan och flytta bak skotpunkten tills focken börjar slå in en aning i förliket. Dessa båda åtgärder är tillräckliga för att Viggen med en normalgenua och ett rev i storseglet ska gå perfekt i 6-7 knop i 10 m/sek.

Platt läns - saxa och spira

Ett kapitel för sig är platt läns. Då ska focken vara saxad och spirad och storseglet utfirat till aktre undervantet. Om vinden, som alltid pendlar, kommer in från samma håll som storbommen

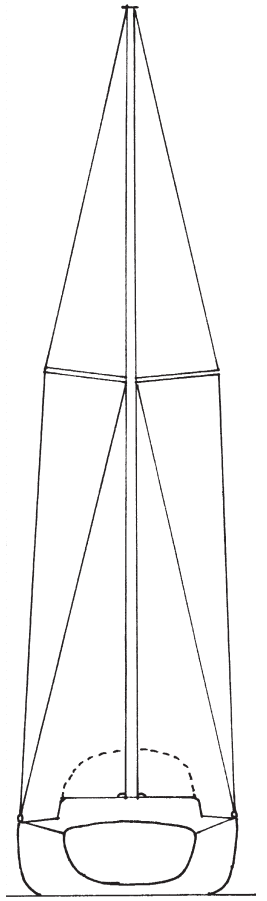

BILD 9

pekar (titta på vindexen) störs focken så den knappast drar alls. Då måste man gippa eller ändra kurs, så att vinden kommer in från rätt håll igen. I hård vind måste kicken vara hårt ansatt annars kan båten börja att pendla. Styr man då mot pendlingen ökar den och det känns mycket obehagligt. På platt läns kan man även surfa på vågorna om det går lite sjö. Det är en härlig känsla att se loggen slå i botten (10 knop) och sedan känna hur farten ökar ytterligare. Viggen är som bäst när den går med spinnaker, men det får jag skriva om en annan gång.

Se upp för

FULINGEN i skogen!

Ixodes ricinus – den vanliga fästingen kan väl med rätta kallas för smolk i sommarbägaren. Själv har jag redan råkat ut för den första för året, förmodligen hemtransporterad av någon av hushållets jyckar.

På apoteket har tidigare funnits en liten nyttig skrift som hette *Fästingar och fästingöverförda infektioner*. Den, eller motsvarande finns förmodligen nu också – kolla när du ändå är där för att "proviantera" för båtens sjukvårdslåda. Där finns goda råd om hur du skyddar dig och vad du ska göra om du blir biten.

Apoteket uppger på sin hemsida att myggmedel minskar risken för fästingbett, som en bonus slipper du ju då också myggbetten när du gjort strandhugg och vill sitta och njuta av kvällen.

Red.

VIGGENMARKNADEN

Säljes

Karlskrona-Viggen 1971
i hyfsat skick, ny el behövs annars finns det mesta. 4 hk utombordare går bra, alla fall nerdragna till sittbrunn, 2-lågig gasolspis, portapotti, vagga, kompass, alla segel, tampar, ny värmare - aldrig använd. Säljes i befintligt skick till högstbjudande lägst 22.000 kr.
0522-22479
/ Leif Nelin

Albin-Viggen 764
i gott skick med 5+2 segel, sprayhood, gasolkök, ankare, draggar.portapotti, kompass, batteriladdare, Suzuki 5 hkr. Ligger i Fiskebäck V.Frölunda.
32000 kr
bengt35@home.se
/ Bengt Westerlund

Albin Viggen S-389
i fint skick. Ny stor -03, övriga segel i gott skick, inredning -04, Nya dynor -05, elsystem omgjort -05. Motor: 6 hk Mercury. Fall till sittbrunn, Gasolkök m.m
henrik.bjuvsten@telia.com
/ Henrik Bjuvsten

Karlskrona-Viggen
Utombordare går bra, spritkök, portapotti, vagga, kompass, genua, fock, 2 storsegel. Ligger i Lomma, behöver viss renovering. Pris ca 20.000:-.
070-20 30 540 alt 0418-47 61 70.
goran.jarl@haldex.com
/ Göran Jarl

Kraftig båtvagn
Passar Albin-Viggen, med traktordrag. Enaxlad. 2 nya däck.Vagnen finns i Strängnäs. Pris 5000:-
0152 - 191 76 / 073 - 98 93 488
kent.tegesjo@bredband.net
/ Kent Tegesjö

Köpes

Spinnaker i bra skick + tillbehör
till Viggen.
jonasem@hotmail.com
/ Jonas

Sprayhood i bra skick
07005-692951
/ Beck

Spinnaker & spinnakerbom
till Albin Viggen.
0732477440 eller gdymov@gmail.com
/ Gustaf

Storsegel, fock och genua
till Albin Viggen.
gert.linder@telia.com
/ Gert Linder

Albin-Viggen
i gott skick. Gärna om du bor nära Köpenhamn.
+4540985067
nicolas@kjerulf.com
/ Nicolas Kjerulf

Övrigt

Jag har tappat bort bom/mastfästet (själva löparen som sitter i masten) till min Karlskrona-Viggen. Någon som har förslag på var jag kan hitta en ny?
calle@nica.se
/ Calle Dörfer

Senaste annonserna hittar du på www.viggenklubben.com

VIGGENKLUBBEN

Adress: c/o K-G Sabel, Tullgårdsgatan 36, 1 tr, 116 68 Stockholm

www.viggenklubben.com

Avgifter 2007: Aktiv medlem 175:- / Viggen-Vän 50:-

Viggenklubbens PlusGiro-konto: 40 73 05-2

STYRELSE			
Ordförande:	K-G Sabel	Tullgårdsgatan 36, 1 tr, 116 68 Stockholm e-post: k-g.sabel@chello.se	08-641 17 05
Vice ordförande:	Bosse Rydh	Frejgatan 6, 2 tr ö. g., 114 20 Stockholm e-post: bosse.rydh@swipnet.se	08-15 42 94
Sekreterare:	Bengt Hansson	Rödhakevägen 3 A, bv, 134 42 Gustavsberg e-post: bengan.hansson@home.se	08-35 28 41
Kassör:	Elisabeth Mathisson	Boda Byväg 2 B, 139 90 Värmdö e-post: elisabeth.mathisson@skargardsstiftelsen.se	08-571 603 41
Materialförvaltare:	Ingvar Lindén	Söravägen 183, 184 37 Åkersberga e-post: ingvarlinden@akersberga.se	08-540 685 64
Klubbmästare:	Lennart Larsson	Lövsångargatan 58, 724 72 Västerås e-post: lennartlarsson@vasteras2.net	021-35 64 88
KLASSNÄMND	Gunnar Tidner, sammankallande		08-758 35 74
Ledamöter:	Ingmar Holmström, Sören Rapp		
TEKNISK KOMMITTÉ	Harald Akselsson, sammankallande, adress, se nedan		08-590 802 98
Segel & Rigg, Ritningar	Harald Akselsson		08-590 802 98
Skrov, Förtöjning, Pallning	Göran Lilja		08-85 15 33
Karlskrona-Viggen-frågor	Ingvar Lindén		08-540 685 64
El-frågor	Lars Fredriksson		018-38 00 72
Motor	Franz-Josef Rühmland		0706-603680
REVISORER	Freddy Geuken, Svante Axelsson		
Suppleanter	C-O Carlsson, Lars Berg		
VALBEREDNING	Annika Forsberg, Alf Bengtsson		018-59 06 98

ViggenBladet

Material till tidningen sänds till Alf Bengtsson på adressen nedan

REDAKTION		
Alf Bengtsson (ansv. utgivare)	Hällbygatan 11, 752 19 Uppsala e-post: vebe@comhem.se	018-59 06 98
Harald Akselsson	Hasselgatan 115, 194 38 Uppl. Väsby e-post: jourtan@tele2.se	08-590 802 98
WEBMASTER		
Kjell Eriksson	Köpmangatan 6 1 tr, 111 31 Stockholm e-post:kjell@kjelleriksson.com	08-20 87 79

Här hittar du klubbkamrater!

På förslag av Bosse Rydh i styrelsen presenterar VB här nedan en lista på klubbmedlemmarna, sorterade efter postnummer, för att du lätt ska hitta dem som finns i din region.

*Medlemsregistrets uppbyggnad medger inte att vi enkelt kan få med telefonnumret här. **så** vill du ta kontakt med någon i ditt område, sök på båtnnummer eller namn i matrikeln.*

NAMN	POSTNR	POSTADRESS	BÅTNR
Jonsson Karl-Patrik	111 27	STOCKHOLM	1232
Eriksson Kjell	111 31	STOCKHOLM	921
Svedjefeldt Katarina	112 41	STOCKHOLM	1227
Sylvén Mats	112 45	STOCKHOLM	5858
Allgulin Torkel	112 49	STOCKHOLM	949
Hallbert Michael	112 49	STOCKHOLM	1132
Sölve Torkel	112 54	STOCKHOLM	1179
Lehtinen Rigmor	112 56	STOCKHOLM	950
Sjöscoutkåren S:t Göran	112 60	STOCKHOLM	1124
Bjellfors Conny	113 51	STOCKHOLM	600
Rydh Bosse	114 20	STOCKHOLM	1186
Sandén Roland	114 32	STOCKHOLM	877
Fogelberg Beatrice	114 55	STOCKHOLM	1306
Karbeus Anna	115 32	STOCKHOLM	0
Balkström Gunnar	115 37	STOCKHOLM	176
Olsson Ingrid	116 40	STOCKHOLM	973
Gyllingmark Niklas	116 67	STOCKHOLM	219
Backe Sabel Agneta	116 68	STOCHOLM	472
Wisén Marie	117 38	STOCKHOLM	0
Holmström Ingmar	117 40	STOCKHOLM	5403
Lindblom Fredrik	117 67	STOCKHOLM	1230
Welin Carl W.	118 20	STOCKHOLM	1166
Kjellström Torsten	118 21	STOCKHOLM	301
Robertsson Robert	118 50	STOCKHOLM	1307
Elfström Linnéa	118 51	STOCKHOLM	112
Rapp Sören	120 47	ENSKEDEGÅRD	1064
Söderhäll Staffan	120 64	STOCKHOLM	6124
Söderholm Henrik	120 68	STOCKHOLM	855
Wallin Fredrik	121 36	JOHANNESHOV	679
Hemdal Gun	122 45	ENSKEDE	820
Sallerud Anders	125 40	ÄLVSJÖ	397
Breuer Hans	125 59	ÄLVSJÖ	1244
Podkanski Daniel	126 31	HÄGERSTEN	0
Thuresson Björn	126 51	HÄGERSTEN	972
Gielow Klaus	127 38	SKÄRHOLMEN	549
Wickman Björn	128 66	SKÖNDAL	479
Munkestam Jarl	128 68	SKÖNDAL	319
Gustafsson Andreas	129 40	HÄGERSTEN	24
Lind Jan	130 40	DJURHAMN	5647
Hjertstrand Bo	131 65	NACKA	6191
Kärrdal Mikael	133 38	SALTSJÖBADEN	715
Hansson Bengt	134 42	GUSTAVSBERG	1359
Olofsson Ann-Louise M	135 43	TYRESÖ	0
Österman Johan	135 54	TYRESÖ	511
Hukkanen Taisto	136 42	HANINGE	789
Björkman Hans	136 53	HANINGE	5245
Silva Efrain	136 54	HANINGE	465
Jacobsson Sven	137 31	VÄSTERHANINGE	675
Nihlén Lars	138 33	ÄLTA	801
Eklund Mikael	139 41	VÄRMDÖ	0
Nyberg Björn	139 54	VÄRMDÖ	839
Mathisson Elisabeth	139 90	VÄRMDÖ	1365
Axelsson Svante	141 41	HUDDINGE	5306
Söderlund Ken	141 44	HUDDINGE	1131
Andreae Martin	142 42	SKOGÅS	0
Broberg Ingemar	142 43	SKOGÅS	677
Strid Paul	147 40	TUMBA	901
Sörensen Peter T	149 41	NYNÄSHAMN	1240
Fälling Kjell	150 23	ENHÖRNA	222
Holmberg Staffan	150 23	ENHÖRNA	147
Andersson Lars	151 60	SÖDERTÄLJE	628
Andersson Henrik	152 30	SÖDERTÄLJE	1143
Trozell Patrik	152 48	SÖDERTÄLJE	43
Stenius Arne	152 95	SÖDERTÄLJE	0
Pettersson Per	155 33	NYKVARN	1329
Almstedt Bengt	162 47	VÄLLINGBY	842
Carlsson Carl-Olof	162 47	VÄLLINGBY	2245
Åslund Birgit	162 47	VÄLLINGBY	7015
Kekki Veikko	162 51	VÄLLINGBY	5158
Hässelby Strands **Sjöscoutkår**	165 15	HÄSSELBY	1314
Svensson David	165 61	HÄSSELBY	0
Hård af Segerstad B-G	165 62	HÄSSELBY	1032
Werner Sven	165 73	HÄSSELBY	18
Töregård Bengt	165 75	HÄSSELBY	977
Danielsson Björn	167 40	BROMMA	0
Geuken Freddy	168 73	BROMMA	7016
Lilja Göran	170 71	SOLNA	308
Möller Hanna	171 47	SOLNA	335

NAMN	POSTNR	POSTADRESS	BÅTNR
Liström Stefan	171 71	SOLNA	434
Aarenstrup Roger	172 30	SUNDBYBERG	70
Holmström Mats	175 68	JÄRFÄLLA	7005
Edvardsson Eilert	176 72	JÄRFÄLLA	530
Nilsson Kjell	177 32	JÄRFÄLLA	1084
Friberg Helena	177 36	JÄRFÄLLA	1264
Malmsten Bertil	178 34	EKERÖ	997
Nilsson Kristina	178 52	EKERÖ	1095
Söderdahl Lars	179 96	SVARTSJÖ	323
Åhlén Hans Olof	181 39	LIDINGÖ	1028
Lundström Hans	181 57	LIDINGÖ	1330
Perméus Anders	181 65	LIDINGÖ	1277
Frithiof Mikael	181 66	LIDINGÖ	1070
Brohäll Margareta	183 54	TÄBY	5000
Sandlund Erik	183 56	TÄBY	51
Nylund Per	184 31	ÅKERSBERGA	89
Burenius Lennart	184 37	ÅKERSBERGA	1128
Lindén Ingvar	184 37	ÅKERSBERGA	161
Nilsson Christer	184 52	ÖSTERSKÄR	991
Stenbeck Jerry	184 63	ÅKERSBERGA	5951
Porvari Kari	184 94	ÅKERSBERGA	6168
Westman Bo	184 94	ÅKERSBERGA	1031
Nyman Roger	185 34	VAXHOLM	868
Thompson William	186 42	VALLENTUNA	5533
Engdahl Anders	187 30	TÄBY	354
Lindgren Ingemar	187 31	TÄBY	5053
Tidner Gunnar	187 31	TÄBY	5282
Tidner Mait	187 31	TÄBY	7017
Hedrén Thomas Alkblad	187 64	TÄBY	5429
Carselid Bo	187 65	TÄBY	1201
Björk Jan-Olof	191 44	SOLLENTUNA	5837
Lundell Kenneth	191 47	SOLLENTUNA	203
Lysell Folke	191 49	SOLLENTUNA	707
Ljungberg Per	192 76	SOLLENTUNA	23
Blomberg Mark	193 41	SIGTUNA	509
Akselsson Harald	194 38	UPPL VÄSBY	1103
Simonsson Gunne	195 70	ROSERSBERG	158
Ravstam Jan	213 63	MALMÖ	1104
Buljusmic Emir	215 65	MALMÖ	475
Westerberg Mikael	216 15	LIMHAMN	1228
Clavier Berndt	216 22	LIMHAMN	169
Sander Peter K	234 31	LOMMA	253
Strid Johan	234 43	LOMMA	1210
Skanör-Falsterbo **Sjöscoutkår**	239 21	FALSTERBO	670

NAMN	POSTNR	POSTADRESS	BÅTNR
Berg Lars	239 31	SKANÖR	6360
Lindgren Björn	243 32	HÖÖR	355
Arvidsson Anders	244 93	KÄVLINGE	894
Hagenborn Micke	245 63	HJÄRUP	1274
Arnell Mariann	246 31	LÖDDEKÖPINGE	3073
Grade Lars	260 93	TOREKOV	1176
Börjesson John	262 53	ÄNGELHOLM	1123
Andersson Göran	269 34	BÅSTAD	875
Larsson Stefan	273 71	LÖVESTAD	247
Magnusson Erik	293 21	OLOFSTRÖM	216
Nyborg Tonny	294 33	SÖLVESBORG	1171
Jeppsson Christer	294 35	SÖLVESBORG	1094
Johnsson Johan	295 91	BROMÖLLA	293
Lamberger Lars	296 32	ÅHUS	1096
Sandin Kjell-Ove	302 61	HALMSTAD	281
Josefsson Nils-Bertil	330 12	FORSHEDA	1062
Berglund Peter	330 26	BURSERYD	1247
Tysk Jan	352 42	VÄXJÖ	667
Gustafsson Curt	352 49	VÄXJÖ	857
Schlüter Susanne	360 73	LENHOVDA	1269
Nyström Claes	362 94	TINGSRYD	0
Haraldsson Håkan	370 24	NÄTTRABY	0
Pettersson Bengt	371 34	KARLSKRONA	1209
Björk Malin	371 53	KARLSKRONA	1082
Jardbrink Magnus	371 60	LYCKEBY	992
Robertsson Alf	372 32	RONNEBY	1259
Svensson Mikael	374 50	ASARUM	1029
Nilsson Klas-Göran	374 52	ASARUM	1279
Olsson Lars	374 53	ASARUM	660
Johansen Kaj	383 92	MÖNSTERÅS	73
Vallbo Åke	411 18	GÖTEBORG	68
Johansson Berndt	412 72	GÖTEBORG	838
Vikenmark Christer	413 07	GÖTEBORG	1207
Johansson Bosse	414 67	GÖTEBORG	337
Hilling Bo	414 68	GÖTEBORG	966
Earnest Joel	414 69	GÖTEBORG	517
Oljelund Olis	414 72	GÖTEBORG	723
Colburn Gabriel	414 76	GÖTEBORG	928
Ohlsson Elisabeth	416 54	GÖTEBORG	1226
Bergendahl Barbro	416 56	GÖTEBORG	1325
Säfverström Maria	416 57	GÖTEBORG	195
Johnsson Dennis	416 61	GÖTEBORG	252
Andersson Martin	417 03	GÖTEBORG	740
Hökegård Peter	421 38	V. FRÖLUNDA	481

NAMN	POSTNR	POSTADRESS	BÅTNR
Olofsson Arne	423 61	TORSLANDA	322
Visuri Liisa	424 70	OLOFSTORP	827
Blomdahl Lennart	426 68	V. FRÖLUNDA	1058
Bergstrand Göran	426 72	V. FRÖLUNDA	1046
Wassgren Holger	426 76	V. FRÖLUNDA	352
Godin Ulla	428 35	KÅLLERED	963
Holmblad Sven	431 49	MÖLNDAL	609
Karlsson Lennart	431 62	MÖLNDAL	316
Stenqvist Henrik	435 44	MÖLNLYCKE	614
Sturedahl Pierre	436 38	ASKIM	615
Sahlin Jan	436 43	ASKIM	987
Jensen Gert	439 33	ONSALA	0
Karlsson Hans	441 60	ALINGSÅS	1342
Skåring Martin	443 40	GRÅBO	724
Lager Per	450 46	HUNNEBOSTRAND	941
Mogefalk Mats	451 43	UDDEVALLA	1347
Torstensson Reine	451 75	UDDEVALLA	1020
Carlsson Bengt	456 34	KUNGSHAMN	817
Nelin Leif	459 32	LJUNGSKILE	0
Larsson Sören	459 94	LJUNGSKILE	232
Ekblad Patrik	461 35	TROLLHÄTTAN	0
Grim Per-Henrik	462 54	VÄNERSBORG	618
Johansson Ove	471 33	SKÄRHAMN	892
Karlberg Björn	522 94	TIDAHOLM	673
Krantz Magnus	531 50	LIDKÖPING	893
Svensson Johan	534 94	VARA	177
Palmqvist Ove	540 15	VÄRING	1013
Lundberg Michael	541 57	SKÖVDE	0
Alenljung Kjell	542 41	MARIESTAD	1190
Gradén Harald	542 93	MARIESTAD	5230
Wallenå Stefan	544 30	HJO	482
Lind Johan	573 39	TRANÅS	1200
Ångström Nils	582 17	LINKÖPING	1263
Bergström Daniel	582 47	LINKÖPING	1293
Severin Mattias	587 31	LINKÖPING	440
Svensson Owe	587 39	LINKÖPING	5922
Brengdahl Göran	590 31	BORENSBERG	516
Johansson Carl-Erik	590 31	BORENSBERG	975
Malmström Åsa	590 96	ÖVERUM	240
Levehag Karli	591 70	MOTALA	1173
Alfredsson Peter	591 97	MOTALA	202
Doerfler Wolfgang	592 30	VADSTENA	837
Nord Jonas	602 09	NORRKÖPING	510
Johansson Kjell	602 34	NORRKÖPING	1319

NAMN	POSTNR	POSTADRESS	BÅTNR
Svensson Jan E	603 62	NORRKÖPING	1333
Kappling Roland	603 65	NORRKÖPING	300
Carlson Lissela	603 70	NORRKÖPING	1192
Thompson David	606 31	ÅBY	30
Ciborowski Robert	610 72	VAGNHÄRAD	334
Björk Lennart	610 75	VÄSTERLJUNG	0
Nilson Hasse	611 36	NYKÖPING	1941
Leidemark Christer	611 57	NYKÖPING	291
Andersson Ingemar	611 65	NYKÖPING	381
Jansson Ove	612 36	FINSPÅNG	927
Härdin Ann-Charlott	612 41	FINSPÅNG	116
Karlsson Niklas	615 30	VALDEMARSVIK	1333
Leijon Per-Owe	619 91	TROSA	1057
Bengtsson Mikael	632 26	ESKILSTUNA	1270
Åslund Lars-Jöran	635 09	ESKILSTUNA	471
Löfroth Lena	640 45	KVICKSUND	101
Samuelsson Gunnar	641 37	KATRINEHOLM	1153
Pihl Arne	641 96	KATRINEHOLM	1136
Eriksson Marie	645 31	STRÄNGNÄS	1160
Tegesjö Kent	645 93	STRÄNGNÄS	525
Lassenius Björn	647 35	MARIEFRED	1075
Palm Oscar	653 42	KARLSTAD	1285
Säwe Erik	660 52	EDSVALLA	833
Bergendahl K G	661 96	LÅNGSERUD	661
Weilander Anders	663 42	HAMMARÖ	276
Haggärde Mattias	671 93	ARVIKA	1215
Klaxman Lennart	671 94	BRUNSKOG	321
Jonsson Stefan	681 31	KRISTINEHAMN	1185
Olsson Magnus	681 38	KRISTINEHAMN	1024
Luckmeier Ulf	686 31	SUNNE	1261
Weiner Jan	691 48	KARLSKOGA	371
Nyqvist Mikael	694 35	HALLSBERG	1349
Gustafsson Kalle	696 30	ASKERSUND	1378
Anhammer Richard	702 21	ÖREBRO	811
Larsson Michael	723 40	VÄSTERÅS	851
Jonsson Tomas	723 55	VÄSTERÅS	7
Kaijser Fritz	724 61	VÄSTERÅS	1281
Larsson Lennart	724 72	VÄSTERÅS	1204
Pettersson John-Erik	734 94	STRÖMSHOLM	375
Fredriksson Lars	741 41	KNIVSTA	72
Christiansson Mikael	743 50	VATTHOLMA	860
Sandström Evert	745 71	ENKÖPING	953
Hertzberg Lars	747 40	GIMO	86
Bengtsson Alf	752 19	UPPSALA	3277

NAMN	POSTNR	POSTADRESS	BÅTNR
Forsberg Annika	752 19	UPPSALA	3277
Borg Håkan	752 31	UPPSALA	1252
Thorén Anna-Lisa	752 32	UPPSALA	717
Öhman Jakob	752 60	UPPSALA	283
Almqvist Jonas	752 63	UPPSALA	382
Frisell Jan	752 63	UPPSALA	850
Josefsson Lars-Göran	752 63	UPPSALA	850
Holmberg Jan	752 64	UPPSALA	478
Hast Per-Olof	756 52	UPPSALA	349
Jansson Ola	761 74	NORRTÄLJE	6338
Öberg Jon-Erik	761 91	NORRTÄLJE	298
Lindström Hasse	791 53	FALUN	1236
Forsström Hans	792 30	MORA	824
Björkman Björn	792 34	MORA	1239
Henriksén Kent	792 37	MORA	886
Forsström Bertil	792 50	MORA	664
Eriksson Lennart	792 51	MORA	659
Holmberg Bengt	792 96	VÅMHUS	5373
Nylén Tomas	793 97	SILJANSNÄS	1014
Ljung Ove	795 95	VIKARBYN	142
Hjorth Åke	806 31	GÄVLE	798
Lindström Roland	806 36	GÄVLE	320
Lindgren Arne	811 32	SANDVIKEN	1167
Bengtsson Sven	811 95	JÄRBO	1018
Gustavsson Ronny	814 30	SKUTSKÄR	266
Jonsson Roland	820 60	DELSBO	10
Morin Johnny	826 60	SÖDERHAMN	967
Lilja Veijo	827 95	TALLÅSEN	1371
Westerlund Bengt	831 47	ÖSTERSUND	764
Häggman Kent	831 92	ÖSTERSUND	102
Möllerberg Jan	852 38	SUNDSVALL	591
Fjällström Anders	854 67	SUNDSVALL	79
Magnusson Lars	856 31	SUNDSVALL	636
Nilsson Bengt	872 31	KRAMFORS	900
Arvidson Bo	891 34	ÖRNSKÖLDSVIK	194
Sandstén Hans	913 34	HOLMSUND	1376
Fahlgren Pär	930 47	BYSKE	0
Enlund Maria	974 55	LULEÅ	1129
Jensen Bo	DK-6064	JORDRUP	704
Saura Ilkka	FIN-022 30	ESBO	608
Halle Tore	NO-0469	OSLO	0
Tönnessen Jan	NO-3133	DUKEN	682
Mathisen Jørgen Gaare	NO-4640	SØGNE	113
Skar Arne	NO-6007	ÅLESUND	1317
Berntsen Roy	NO-9516	ALTA	93

CLUB SHOP

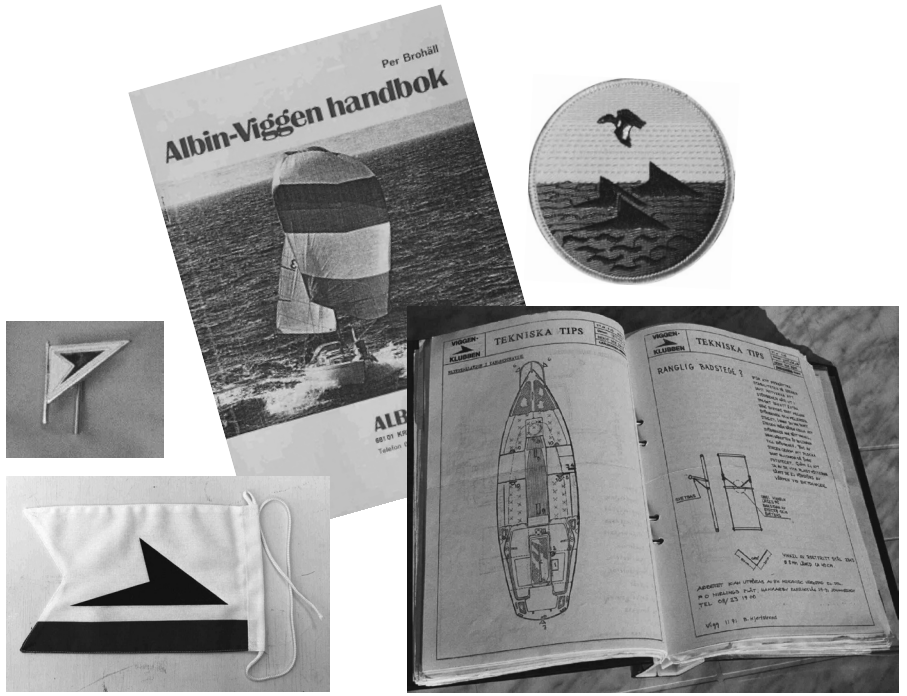

Handbok K- eller A-Viggen	60:-	Klassregler	10:-
Tekniska Tips komplett	180:-	Klubbvimpel	130:-
Tekniska Tips enstaka	10:-	Broderat jackmärke	35:-
Viggenritningar	10-40:-	Klubbnål	35:-
Ritningsförteckning	10:-		

Enklast är om du sätter in beloppet för önskade varor på
VIGGENKLUBBENS POSTGIROKONTO 40 73 05 – 2
och anger namn, adress, båtnummer samt vilka varor du vill ha.
Du kan även ringa materialförvaltaren, tel nr på sidan 19.

POSTTIDNING

B

Avsändare:
V I G G E N K L U B B E N
c/o Alf Bengtsson
Hällbygatan 11, 752 19 Uppsala

BEGRÄNSAD EFTERSÄNDNING
Vid definitiv eftersändning återsänds försändelsen med nya adressen på baksidan (ej adressidan)

Nu är det dags att lägga grunden!

I oktober kommer styrelsen i vanlig ordning att efterlysa aspiranter på Per Brohälls Hederspris, tavlan på bilden till höger.

Om du vill att den ska pryda en vägg hemma hos dig under nästa år är det dags att kasta loss redan nu – priset går till den Viggen som med familjebesättnng seglats längst under året. En bra delsträcka bör det bli om du deltar i årets eskader som går i Mälaren under tiden 9–15 juli. Fast några sjömil både före och efter eskadern lär det vara säkrast att tillryggalägga om du vill lägga dina fingrar på den.

Red.

Foto Harald Akselsson

VB:s Vintips

Inför sommaren rekommenderar VB-red det här torra vita kölsvinet. Vin av det här slaget förvaras bäst nära kölen, i slaget. Då kyls vinet och du kan servera det väl konsumtionstempererat, alltså kallare än kylslaget, (som märkligt nog betyder ljummet).

ViggenBladet

MANUSSTOPP !!!

ViggenBladet 6
10 augusti

ViggenBladet 7
19 september

TidTryck 2007