VIGGEN-KLUBBEN	TEKNISKA TIPS **Elschema Albinviggen**	**TT nr** 1:4 Sid 1(1) **Datum** 1977-03-08 **SKROV OCH DÄCK** **~~KARLSKRONA~~/ALBIN**

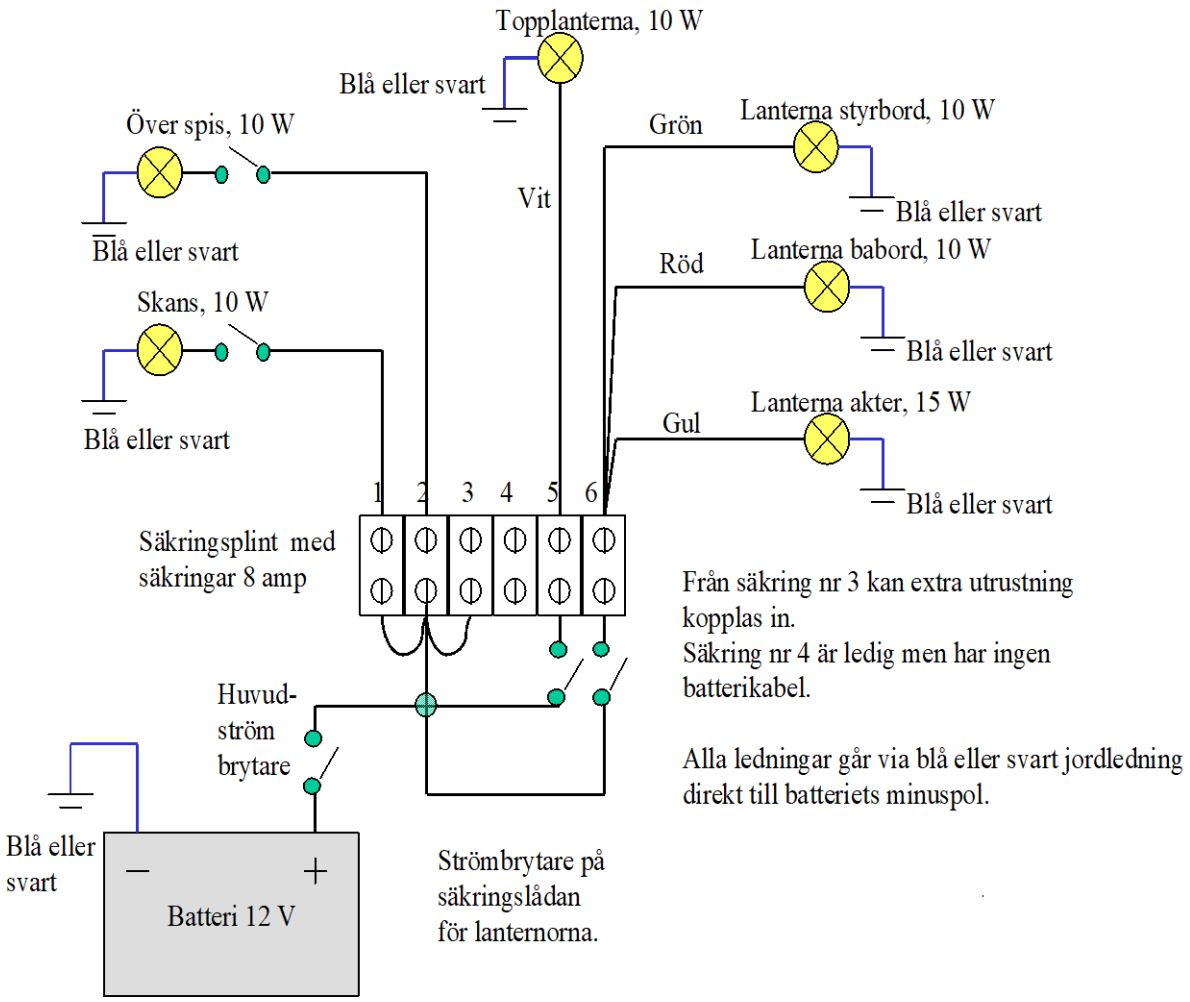

Red I. Holmström.

Copyright Viggenklubben